特装車錠前

C-836

亜鉛合金製

RoHS 10 キーチェンジ 工具不要

モーメンタリーロック
MOMENTARY LOCKS

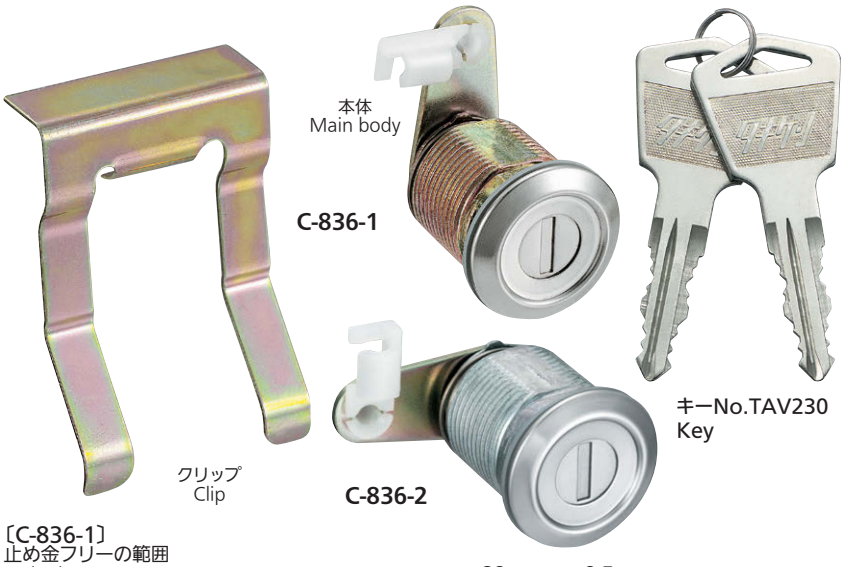

特徴 Feature

- 右へ65°回転しセンターのばねで復帰します。
- 各種コントロールセンター(C-878)やドアキャッチ(C-843、C-454)と組合せることができます。
- クリップで簡単に取付けられます。

- The lock turns 65° to the right and returns to the center by the spring force.
- This lock can be used in combination with various center controls (C-878) or door catches (C-843, C-454).
- Easy installation with clip.

仕様	●材　　質:亜鉛合金(ZDC) ●表面仕上:亜鉛めっきクロメート処理(MZZr-C) ●最大適用扉厚:1.6mm ●鍵 番 号:TAV230 ●最大鍵違い数:999通り ●付 属 品:キー2本・クリップ ●適用ロッド棒径はφ4です。
用途	●特装車・建設機械などの各種ドアロックの施解錠
納期	●標準品・・・納期お問合せください
備考 ⚠	●錠前に無理な力が掛かると破損の原因となります。 鍵違いも製作します。(C-836-1) ●取付け用ナットも製作します。 ●ストッパーカムを裏返すと左回転仕様になります。

Specifications	●Material: Zinc alloy (ZDC) ●Finish: Zinc plating with chromate treatment (MZZr-C) ●Max. applicable door thickness: 1.6mm ●Key No.: TAV230 ●No. of max. key differences: 999 ●Accessories: Two keys, clip ●Applicable rod diameter: φ4
Specific-use	●Door locks for specially-equipped vehicles, construction equipment, etc.
Remarks ⚠	●Applying unreasonable force may damage the lock. ●Stopper cam can be reversed for a left-turning specification.

商品番号 Product No.	RoHS 10	製品質量(g) Mass	コード Code
C-836-1同番 keyed alike	●	125	23300
C-836-1鍵違い key differences	●	125	23545
C-836-2同番 keyed alike	●	125	23874
C-836-2鍵違い key differences	●	125	23875

●:RoHS10指令対応品　▲:RoHS10指令に対応可能です。

〔C-836-1〕

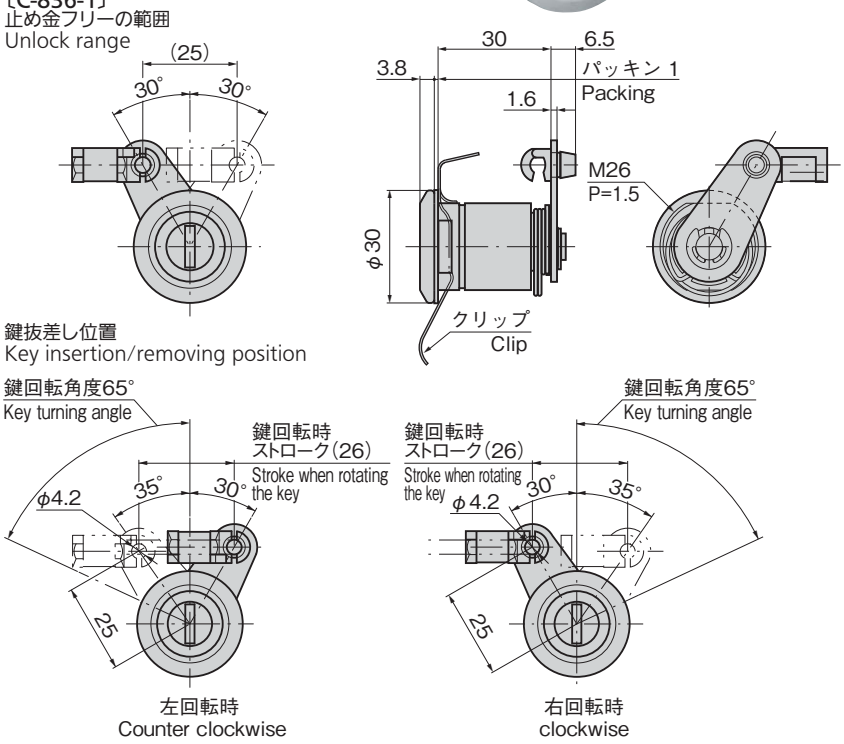

〔C-836-2〕

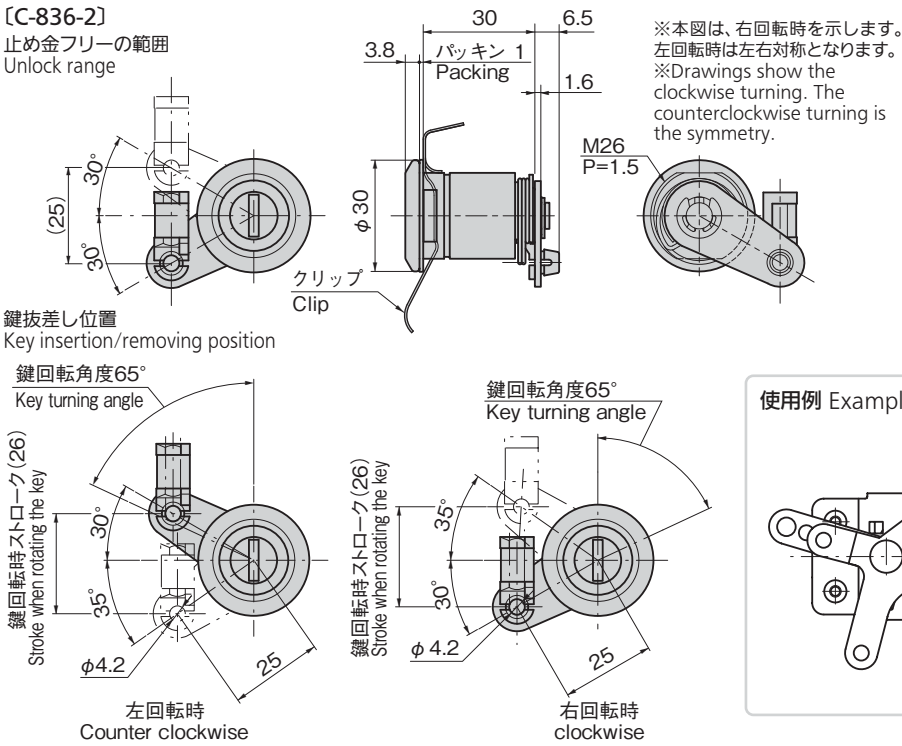

※本図は、右回転時を示します。
左回転時は左右対称となります。
※Drawings show the clockwise turning. The counterclockwise turning is the symmetry.

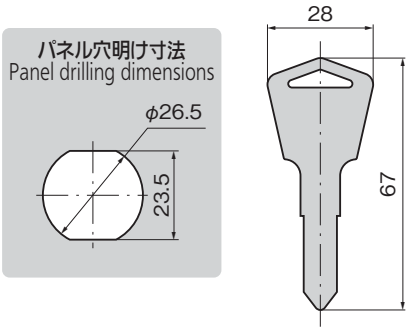
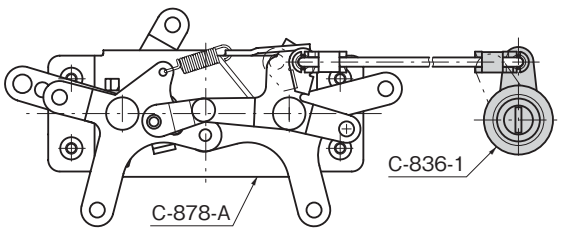
使用例 Example of application