パイプ関連金具

C-1563-H ステンレス製 / C-1563-Z ステンレス製

SUS ステンレス

Dカット IT ファスナー［パネル耳なし仕様］
D-CUT IT-FASTENERS

ボルトが隠れて取付けスッキリ

PAT.

C-1563-H-8-50

C-1563-Z40-8-50

特徴 Feature

- 太陽光パネルの間にボルトが隠れるため、スッキリと施工できます。(C-1563-H)
- 表側からの作業のみで太陽光パネル締結作業が可能です。(裏側に手を回す必要がありません)
- ボルトとナットの共回りを防いでいるため、電動工具による施工が可能です。
- 押えプレートを変更することで、様々な形状の太陽光パネル取付け部品として使用できます。

- The bolts are hidden between the solar panels, making the installation neat and elegant. (C-1563-H)
- Fastening of solar panels possible with work only from front (eliminates need to reach behind).
- No turning together of nut and bolt, allowing work with an electric tool.
- Changing the holding plate allows use as a mounting part for various solar panel designs.

仕様	● 材　　質：ステンレス鋼板(SUS304) ● 表面仕上：押えプレートH・Z・Dカットボルト・フック／ラスパート処理 その他／バレル研磨 ● 付 属 品：ナット1個、平ワッシャー、S.W. ● 締付けトルク：8.0N・m
用途	● 太陽光パネル
納期	● 標準在庫品
備考 ⚠	● 太陽光パネルフレーム形状に合せ、押えプレートをご用意します。お問合せください。 ● ねじ山を破損させる恐れがあるため、インパクトドライバーのご使用はお控えください。電動ドライバー(衝撃タイプではない物)または手締めにて取付けてください。 ● 焼付黒塗装タイプは製造を中止しました。 ● C-1563-H-8-60、C-1563-Z46-8-50、C-1563-Z50-8-50は中止品になりました。

Specifications	● Material: Stainless steel plate (SUS304) ● Finish: Holding plate H, Z, D-cut bolt, hook: Ruspert coating Other: Barrel-polishing ● Accessories: Nut, plain washers, spring washers ● Tightening torque: 8.0N・m
Specific use	● Solar panels
Remarks ⚠	● Holding plates matched to different solar panel frame shapes are available. Contact us for details. ● Avoid using an impact driver; may damage bolt threads. Install with an electric driver (non-impact type) or by hand-tightening. ● Baked black type is no longer manufactured. ● C-1563-H-8-60, C-1563-Z46-8-50, and C-1563-Z50-8-50 are no longer manufactured.

[C-1563-H]

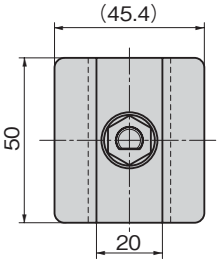

架台穴明け寸法
Support drilling dimensions

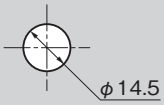

[C-1563-Z]

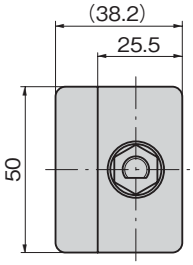

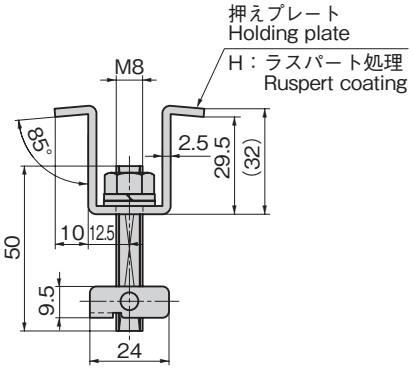

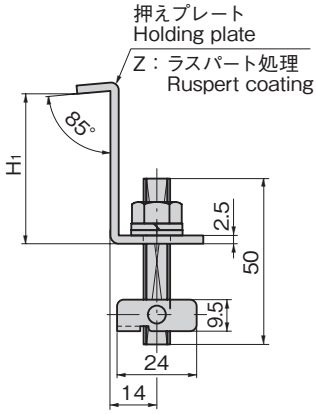

取付け方法(C-1563-H)
Installation method

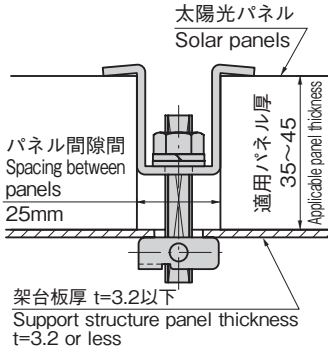

取付け方法(C-1563-Z)
Installation method

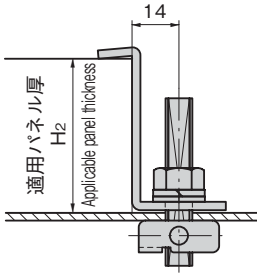

使用例
(C-1563-H)
Example of application

参考動画

商品番号 Product No.	RoHS 10	H1	H2	製品質量(g) Mass	コード Code
C-1563-H-8-50				120	24485
C-1563-Z35-8-50		34.2	35	92	24475
C-1563-Z40-8-50		39.2	40	97	24501

●：RoHS10指令対応品
▲：RoHS10指令に対応可能です。