補助ロック

C-1567
ステンレス製

SUS ステンレス　マスターチェンジ　キーチェンジ

コーナーロックII
CORNER LOCKS II

破壊・こじ開けから守ります

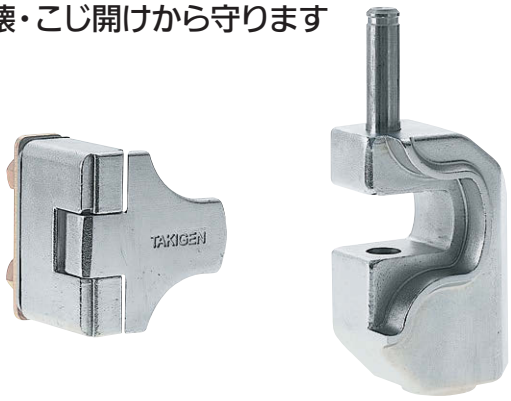

C-1567-R

鍵違い
Key differences

〔C-1567-R〕(右　Right-installation)

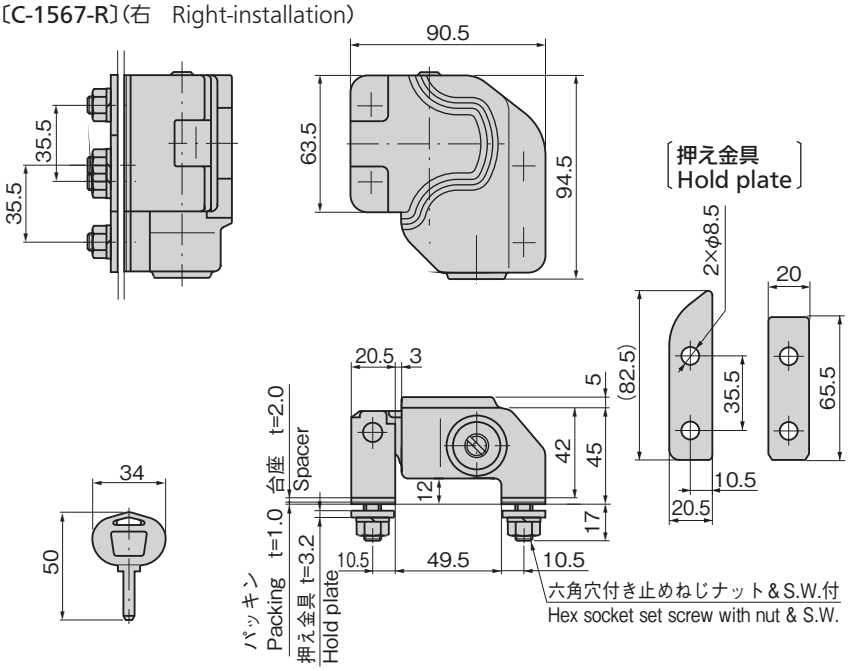

パネル穴明け寸法(C-1567-R)
Panel drilling dimensions

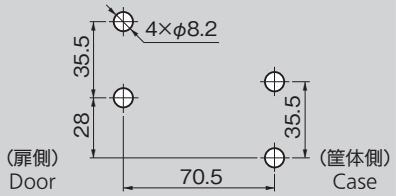

パネル穴明け寸法(C-1567-L)
Panel drilling dimensions

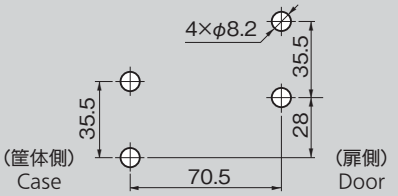

商品番号 Product No.	RoHS 10	備　考 Remarks	製品質量(g) Mass	コード Code
C-1567-L		左取付け Left-installation	1,180	22819
C-1567-R		右取付け Right-installation	1,180	22887
C-1567-L 錠前なし Without lock		左取付け Left-installation		24014
C-1567-R 錠前なし Without lock		右取付け Right-installation		24015

●：RoHS10指令対応品　▲：RoHS10指令に対応可能です。

特徴　Feature

- 従来のコーナーロックのコンパクト化を実現
- ステンレス製で破壊・耐食性に優れています。
- 施錠時はキーのいらないワンタッチロック方式
- チェーンを使用しないため、鉄筋カッターなどによる切断から守ります。
- ロック結合部は曲線形状によりバールの進入を防止します。
- キーパーフリー機構により、扉を閉める際、キーパーとロック本体が干渉する心配はありません。
- 錠前は本体底部に組込まれているためドリル破壊は困難です。
- 錠前はM4六角レンチ１本で簡単に交換できます。
- 日本自動販売システム機械工業会規格錠前が組込み可能です。
- 標準錠前はパーソナルコインロック(C-288)を使用
- 右取付け用・左取付け用(本図・写真共右取付け用です。)

- The current corner locks have become compacted.
- It's made of stainless steel so it's strong and corrosion-resistant.
- One-touch locking without using a key.
- No chain is used so it's protected against cut by reinforced cutter etc.
- The lock connecting section is curved to prevent a crowbar from entering.
- Thanks to the keeper free mechanism, the keeper and the lock main body do not interfere when closing a door.
- The lock is located at the bottom of the main body so breaking by drill etc is difficult.
- The lock can be replaced easily with a M4 hex wrench.
- The standard locks by Japan Vending System Manufacturers Association can be incorporated.
- Use the personal coin lock (C-288) for the standard lock.
- The left-installation or right-installation. (drawings and photo show the right-installation)

仕様	●材　　質： 本体／ステンレス鋼鋳物(SUS304) シリンダー錠部／快削黄銅棒(C3604BD) キー／黄銅板(C3713P) ●表面仕上： 本体／電解研磨 シリンダー部／クロムめっき(MBCr) キー／ニッケルめっき(MBNi) ●同一鍵番号・指定番号も製作します。 ●最大鍵違い数：17万7,000通り ●標準品は鍵違いです。 ●付 属 品：キー2本・紙製穴明けプレート・押え金具・止めねじ4本(ナット・S.W.付) ●製品質量：本体／1,000g、フック／180g
用途	●自動販売機・各種機器
納期	●標準品・・・納期お問合せください
備考	●錠前なしには錠前及びキーは付属していません。1257ページの自動販売機基準錠前からお選びください。

Specifications	●Material: Main body: Cast stainless steel (SUS304) Cylinder look: Free cutting brass bar (C3604BD) Key: Brass plate (C3713P) ●Finish: Main body: Electrolytic polishing Cylinder look: Chrome plating (MBCr) Key: Nickel plating (MBNi) ●No. of max. key differences: 177,000 ●Accessories: Two keys, Perforation marker sheet, hold plate and four set screw (with nuts and S.W.) ●Mass: Main body: 1,000g. Hook: 180g
Specific use	●Vending machines and other various equipment
Remarks	●No lock or key is supplied for lock-less models. Choose from the vending machine standard locks on page 1257.

使用例
〔C-1567-R〕
Example of application

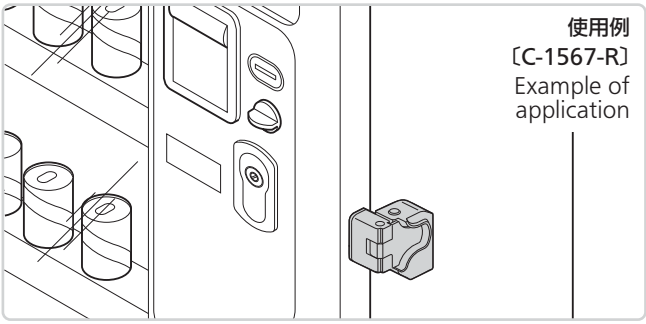
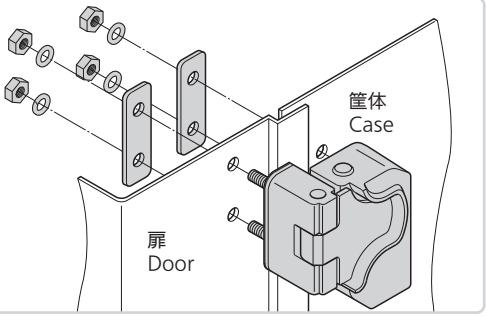
取付け例
〔C-1567-R〕
Example of installation