L-1003
ステンレス製

SB型 バーロック
SB TYPE BAR LOCKS

L-1003

鍵は、トータルシステムに対して必要数量を製作します。
Your required quantity of keys for a total system is available.

特徴 Feature

- 電気を使わず、鍵により機器の誤作動を防ぐ安全装置です。
- 耐震構造

- This is a safety device to prevent unauthorized operation of the equipment by the key without electricity.
- Vibration-resistant structure.

仕様	●材　　質：ステンレス鋼棒（SUS304） ●鍵は90°回転でスライドバー固定時のみ抜差しできます。
用途	●電気集塵装置・高圧受配電設備・工作機械その他各種プラント
納期	●特注品・・・納期お問合せください
備考	●バーの長さは標準品以外も製作します。 ●防塵キャップはL-1000-Cをご使用ください。 ●鍵（L-1000-K）は別売です。

Specifications	●Material: Stainless steel bar (SUS304) ●Key can be inserted/removed by turning 90° only when slide bar is locked.
Specific-use	●Electric dust collectors, high-voltage distribution facilities, machine tools and other plants
Remarks	●Bar length other than standard is available. ●Use L-1000-C for dustproof cap. ●Key (L-1000-K) is optional.

商品番号 Product No.	RoHS 10	製品質量(g) Mass	コード Code	単価	量販価格 数量	量販価格 単価
L-1003		760	50164			

●：RoHS10指令対応品
▲：RoHS10指令に対応可能です。
※大量のご注文は更にお安くなります。

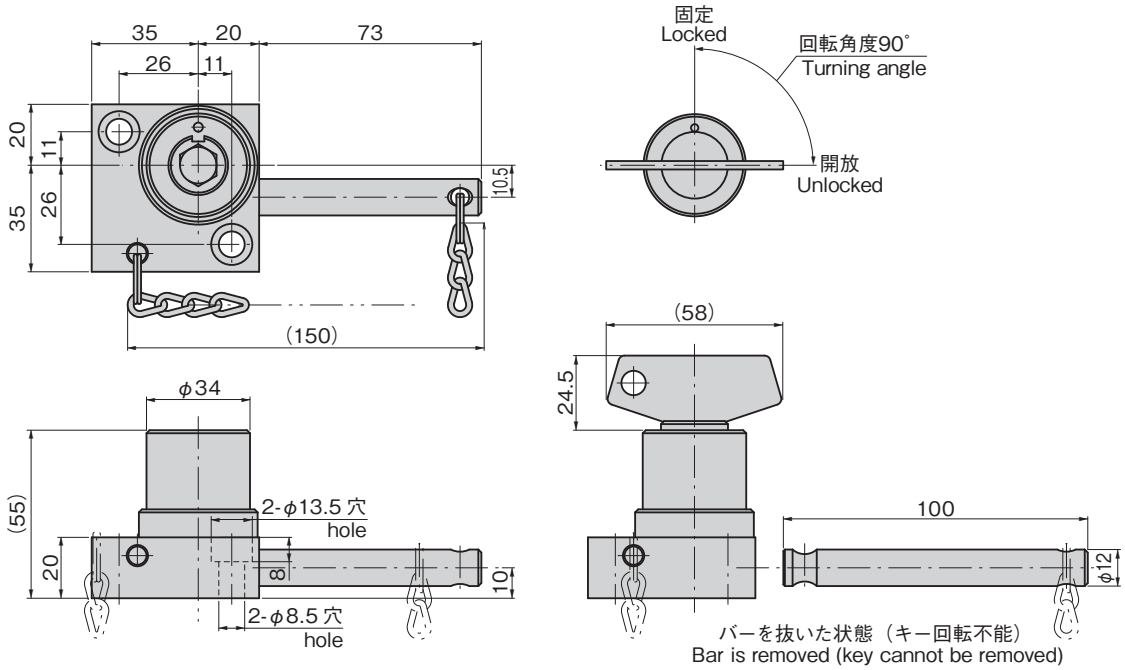
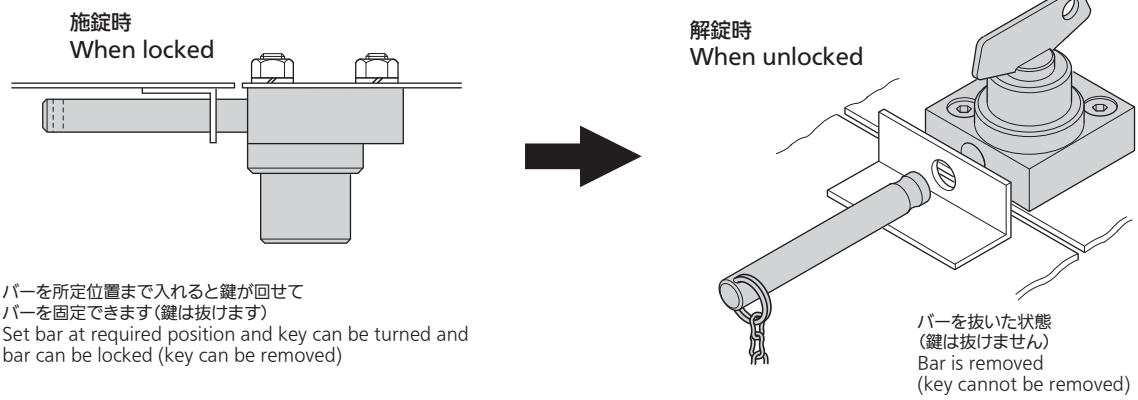
使用例
Example of application