小型レベルアジャスター

KC-1288

ステンレス製

RoHS 10 SUS ステンレス

エラストマーレベルアジャスター
ELASTOMER LEVEL ADJUSTERS

特殊ナットで直接取付け
Direct installation with special nut

D.PAT.

KC-1288-1

KC-1288-3

KC-1288-2-40

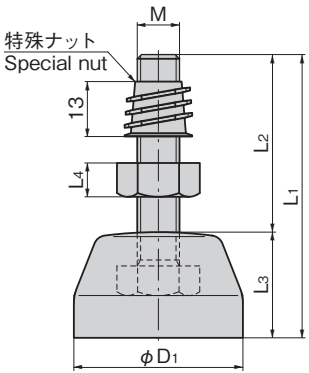

特殊ナット
Special nut

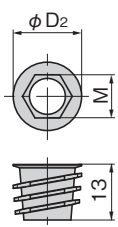

特徴 Feature

- 特殊ナットを付属しているため、木工品に直接取付けることができます。
- 底部がエラストマー樹脂のため、すべり止め、防振、防音効果があります。

- Special nut included, allowing direct installation on wooden items.
- Elastomer resin foot prevents sliding, vibration, and sound.

仕様	● 材　質：シャフト／ステンレス鋼棒（SUS304） 底部／エラストマー樹脂（TPE）
用途	● 医療機器・福祉機器
納期	● 標準在庫品
備考	● 特注でシャフトの長さを変更することもできます。

Specifications	● Material: Shaft: Stainless steel rod (SUS304) Foot: Elastomer resin (TPE)
Specific use	● Medical equipment, social services equipment

取付け方法
Installation method

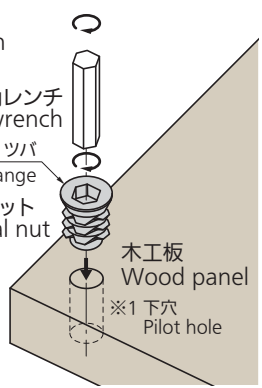

※2 製品写真を参考にツバが地面側になるように取付けてください。
※2 Install so that flange is on floor-side referring to product photo.

商品番号 Product No.	RoHS 10	L_1	L_2	L_3	L_4	ϕD_1	ϕD_2	M	※1参考下穴径 ※1 Reference pilot hole diameter	製品質量(g) Mass	コード Code
KC-1288-1	●	67	42	25	8	40	16	10	13.0～13.3	74	31819
KC-1288-2-50	●	50	37	13	6	40	16	10	13.0～13.3	54	31820
KC-1288-2-40	●	40	27	13	6	40	16	10	13.0～13.3	50	31822
KC-1288-3	●	(44)	33.2	10.5	6	30	14.5	8	11.0～11.3	30	31821

●：RoHS10指令対応品　▲：RoHS10指令に対応可能です。