FE-720N
アルミニウム製

防水 LEDフラットライト
LED FLAT LIGHT

省エネルギー、長寿命のLEDライト
Energy saving, long-life LED light

FE-720N-2-AC100V

特徴 Feature

- 小型LEDにより薄型形状
- 省エネルギー、長寿命
- 防滴仕様(IP66)

- Thin format using compact LEDs.
- Low energy, long-life.
- Splashproof (IP66)

仕様	●材　質:ハウジング/アルミ合金 ●表面仕上:ハウジング/アルマイトつや消し ●使用温度範囲:−15〜+40℃ ●使用湿度範囲:95%RH以下 ●安全規格:PSE適合品
用途	●検査機器・ショーケース・車両
納期	●標準在庫品

Specifications	●Material: Housing: Aluminum alloy ●Finish: Housing: Alumite matte finish ●Operating temperature range: −15℃ to +40℃ ●Operating humidity range: 95%RH or less ●Safety standards: PSE-compliant
Specific use	●Inspection equipment, showcases, vehicles

〔FE-720N-1〕

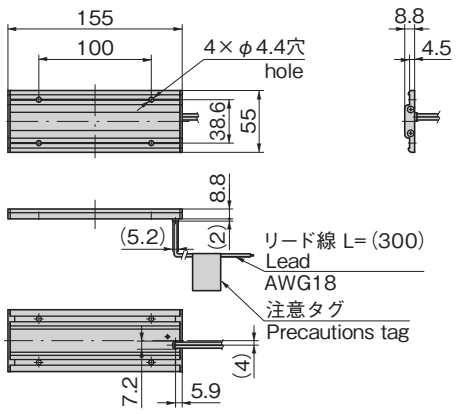

〔FE-720N-2〕

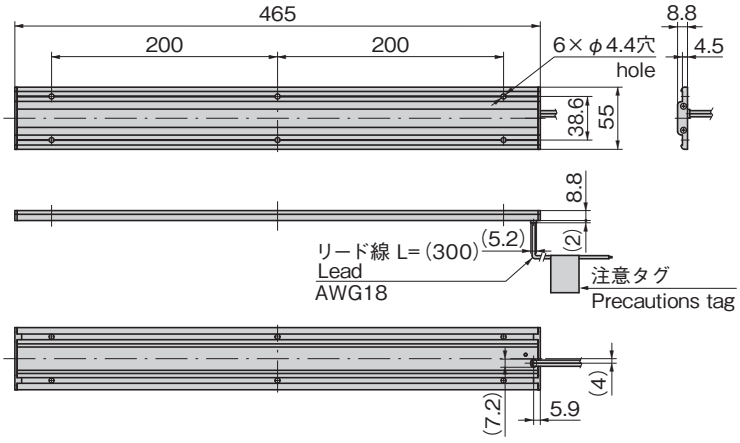

コード拡大図
Cord enlarged view

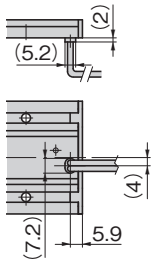

商品番号 Product No.	RoHS 10	消費電力 Consumption power	照度(d=0.5m) illumination	リード線カラー Lead wire color	製品質量(g) Mass	コード Code	単価	量販価格 数量	量販価格 単価
FE-720N-1-AC100V		1.6W	110lx	黒 Black		65140			
FE-720N-2-AC100V		4.8W	330lx		335	65141			
FE-720N-1-DC24V		1.3W	90lx	白 White		65142			
FE-720N-2-DC24V		3.9W	270lx		335	65143			

●:RoHS10指令対応品　▲:RoHS10指令に対応可能です。

※大量のご注文は更にお安くなります。