# FE-721
プラスチック製

New RoHS 10 防水

# LEDフラットライト
LED FLAT LIGHTS

## 3.6cmの薄型フラットライトで天井スッキリ
## Low-profile 3.6cm flat light for uncluttered ceiling

FE-721-1

使用例
Example of application

3.6cmの薄型設計
3.6cm slim design

### 特徴 Feature

- 100個のLEDで庫内を明るく照らします
- 小型LEDにより薄型形状
- 省エネルギー、長寿命
- 防滴仕様(IP44)

- Inside bright with 100 shining LEDs
- Slim shape with small-sized LEDs
- Energy saving, long life
- Water-resistant design (IP44)

| | |
|---|---|
| 仕様 | ●材　　質:ポリカーボネート(PC)<br>●使用周囲温度:-25～+45℃<br>●使用周囲湿度:95%RH以下<br>●安全規格:PSE適合品<br>●定格電圧:AC100～240V<br>●消費電力:10W<br>●照　　度:270lx<br>●周 波 数:50/60Hz<br>●色 温 度:5000K<br>●リード線カラー:ブラック |
| 用途 | ●プレハブ冷凍冷蔵庫 |
| 納期 | ●標準品・・・納期お問合せください |
| 備考 | ●プラグは付属しません。<br>取付けは電気用品安全法に基づいて実施してください。 |

| | |
|---|---|
| Specifications | ●Material: Polycarbonate (PC)<br>●Ambient temperature: -25 to +45 °C<br>●Ambient humidity: 95%RH or less<br>●Safety standards: PSE-compliant<br>●Rated voltage: AC100 to 240V<br>●Power consumption: 10W<br>●Illuminance: 270lx<br>●Frequency: 50/60Hz<br>●Color temperature: 5000K<br>●Lead wire color: Black |
| Specific use | ●Prefab cold storage box |
| Remarks | ●Plug is not included.<br>Be sure to install in accordance with the Electrical Appliances and Materials Safety Act. |

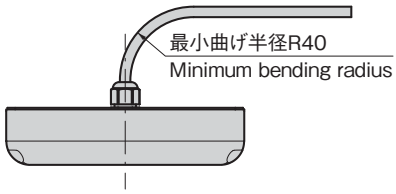


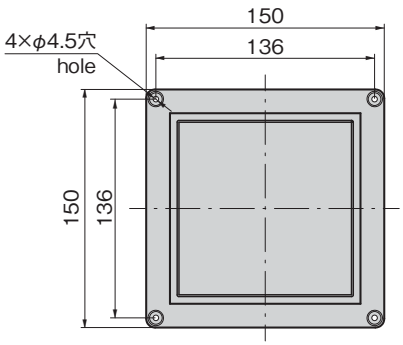


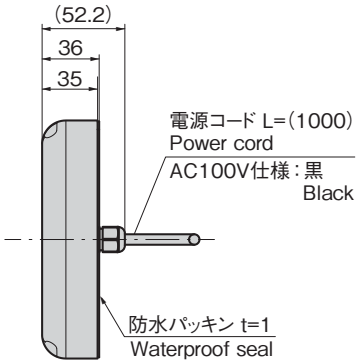

参考記事

活用方法を始め
開発秘話を掲載

パネル穴明け寸法
Panel drilling dimensions

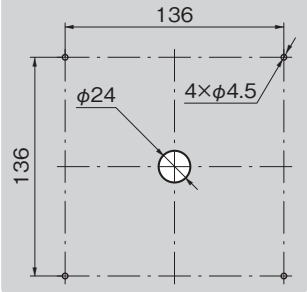


FE-721-1 水平照度イメージ
Horizontal illuminance image

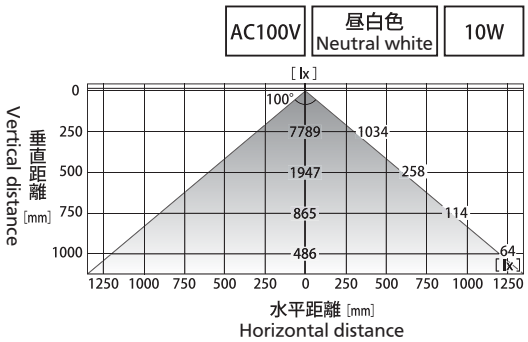


| 商品番号 Product No. | RoHS 10 | 製品質量(g) Mass | コード Code |
|---|---|---|---|
| FE-721-1 | ● | 317 | 65144 |

●:RoHS10指令対応品　▲:RoHS10指令に対応可能です。